Allegion NL B.V. - Energiestraat 2 - 3903 AV Veenendaal - Nederland - info.axa.home@allegion.com - axahomesecurity.com 37-235.4 (01-11)



AXA HOME/SECURITY **DE**

Elite Fensterfeststeller

Informationen

Sie haben ein AXA-Qualitätsprodukt erworben. Für eine reibungslose Montage und ein einwandfreies Funktionieren dieses Produkts halten Sie sich bitte strikt an die nachfolgenden Anweisungen.

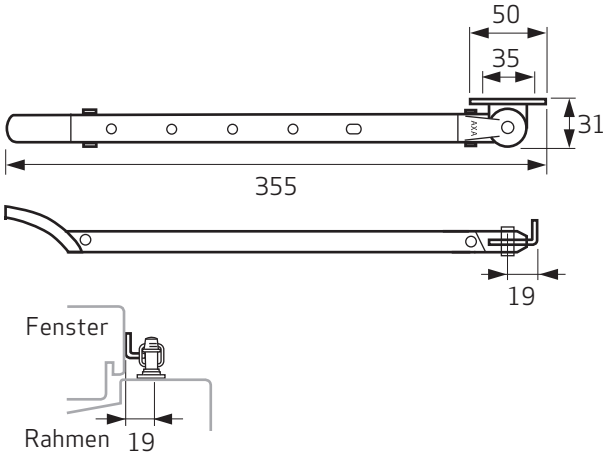

2609-31

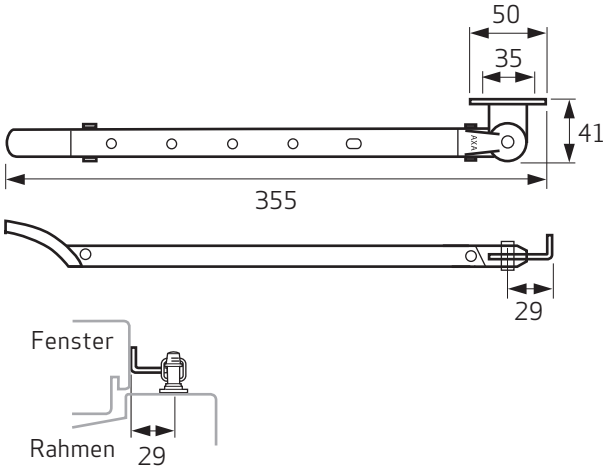

2609-30

Montagewerkzeug (Empfehlung)
Maßband, (Akku-)Bohrmaschine, Schraubendreher, Bohrer Ø 2,5 oder 3 mm, Ahle/Bleistift

Empfohlene Schrauben: 4,0 x 30 mm

Schraubendicke	Vorbohren von Nadelholz	Vorbohren von Laubholz
4,0 mm	Ø 2,5 mm	Ø 3,0 mm

Montageort
Links oder rechts

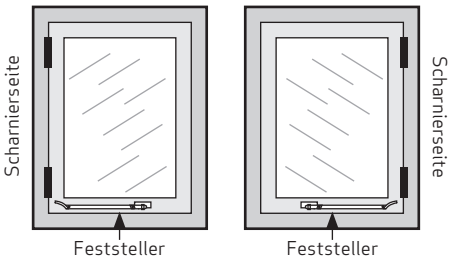

Mindestens erforderlicher Montageraum type 2609-30, 2609-31

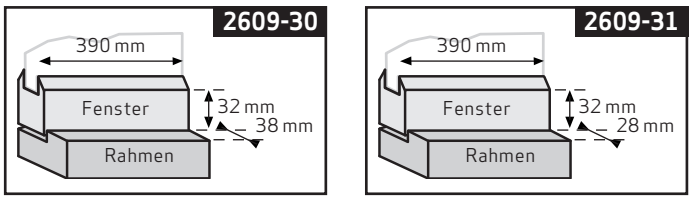

Einsatzbereich
Nach außen öffnende Fenster

Bedienungsanleitung

Öffnen
Entriegeln Sie das Fenster. Heben Sie den Griff der Fensterfeststeller. Schieben Sie das Fenster auf und entriegeln Sie die Fensterfeststeller in einem der 5 Positionen fallen. Wenn Sie das Fenster um mehr als 90° öffnen möchten, können Sie den Fensterhebel vollständig vom Bolzen abnehmen.

Entlüftung
Wenn Sie eine andere Position wünschen, heben Sie den Griff an und verschieben das Fenster.

Schließen
Heben Sie den Griff der Fensterfeststeller an, ziehen Sie das Fenster zu. Verriegeln Sie das Fenster.

37-235.4 (01-11)



AXA HOME/SECURITY

DE

Elite Fensterfeststeller

Montageanleitung

Für ein einwandfreies Funktionieren dieses Produkts halten Sie sich bitte strikt an die nachfolgenden Anweisungen.

Montage Fensterecke

1 Halten Sie das Fenster während des Einbaus der Fensterecke geschlossen.
2 Positionieren Sie die Fensterschere 365 mm von der Rahmenecke Scharnierseite entfernt. (Abb. **A** en **C**).
Lassen Sie dabei den Feststeller auf dem Feststellerbolzen in der Mitte des Langlochs ruhen (Abb. **B**).
Achten Sie darauf, dass die Dehnungsfuge parallel zum Rahmen verläuft.
3 Prik de schroefgaten van de raamhoek aan.
4 Schroef vervolgens de uitzetter op het raam.

Montage stelpen

5 Setzen Sie den Feststellerbolzen in die Mitte des Langlochs der Feststeller, so dass die Feststeller parallel zum Fenster steht (Abb. **C** en **D**).
6 Heben Sie dann den Feststeller an und öffnen Sie das Fenster. Achten Sie darauf, dass der Feststellerbolzen fest in seiner Position bleibt.
7 Markieren Sie die Schraubenlöcher des Feststellerbolzen an.
8 Schrauben Sie dann den Feststellerbolzen auf den Rahmen.

