37-282.4 (10-14)

Allegion NL B.V. - Energiestraat 2 - 3903 AV Veenendaal - Nederland - info.axa.home@allegion.com - axahomesecurity.com



AXA HOME/SECURITY

DE

SKG

POLITIE KEURMERK VEILIG WONEN

Sicherheits-schließschale 7420 en 7421

Informationen

Sie haben ein AXA-Qualitätsprodukt erworben. Für eine reibungslose Montage und ein einwandfreies Funktionieren dieses Produkts halten Sie sich bitte strikt an die nachfolgenden Anweisungen.

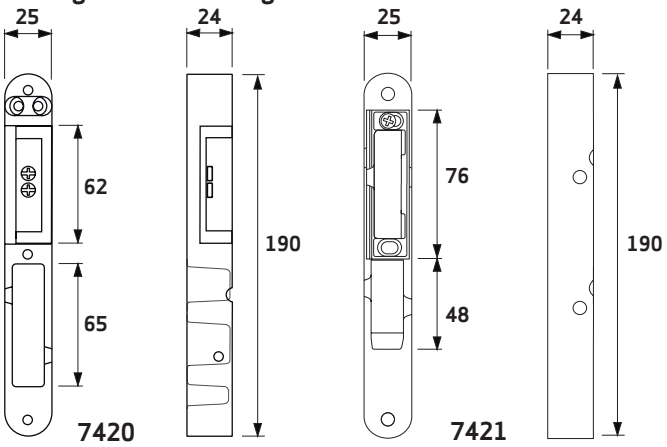

Einsatzbereich

In Holzrahmen mit einer Mindestpfostenbreite von 50 mm und in Kombination mit einem Sicherheits-Türschloss, einem Sicherheitszylinder und Sicherheitsbeschlägen..

Montagewerkzeug (Empfehlung)

Maßband, (Akku-)Bohrmaschine, Schraubendreher, Ø 2,5 oder 3 und 25 mm Bohrer, Meißel, Hammer und Bleistift

Schraubendicke	Vorbohren von Nadelholz	Vorbohren von Laubholz
4,0 mm	Ø 2,5 mm	Ø 3,0 mm

Empfohlene Schrauben: 4,0 x 45 mm

Montageort

Links oder rechts im Rahmenstil.

Typ Schließ-platte	In Kombination mit Sicherheits-türschloss
7420	7420/7425
7421	7421/7426

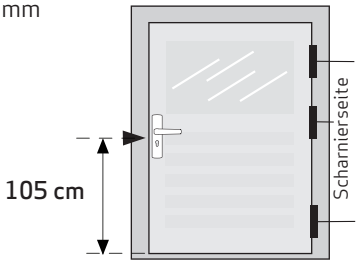

Montageanleitung

1. Um die schließschale montieren zu können, muss das Sicherheitsschloss ordnungsgemäß montiert sein. Ziehen Sie den Riegel des Sicherheitsschlosses heraus und halten Sie die Tür gegen den Türrahmen. Markieren Sie die Position der Riegel am Türrahmen (Abb. **A**).
2. Übertrage die angezeichneten Linien auf die Innenseite des Rahmens (Abb. **B-1**). Bestimme die richtige Höhe der Schließblech im Fensterrahmen, markiere das obere Loch und ziehe eine horizontale Linie (Abb. **B-2**).
3. Achten Sie darauf, dass die Anschlagseite des Fallriegels (Maß X) mit der Bohrung in der Schließblech am Fensterrahmen übereinstimmt. Maß X ist der Abstand von der Stelle, an der die Tür am Türrahmen anliegt, bis zum Anschlagpunkt des Fallriegels + gegebenenfalls die Dicke der Zugluftdichtung + 1 mm (Abb. **C**). Ziehe in diesem Abstand X (Abb. **B-3**) eine vertikale Linie.
4. Legen Sie die Schließblech so an, dass das obere Schraubenloch auf der horizontalen Linie und die Anschlag seite auf der vertikalen Linie liegt, und markieren Sie das obere Loch und ziehen Sie eine vertikale Linie (Abb. **B-4**).
5. Legen Sie die Schließblech so auf, dass das obere Schraubenloch auf der horizontalen Linie und der neuen vertikalen Linie liegt. Achten Sie darauf, dass auch die anderen Schraubenlöcher auf dieser vertikalen Linie liegen, und zeichnen Sie die Schließblech rundherum an (Abb. **B-5**).

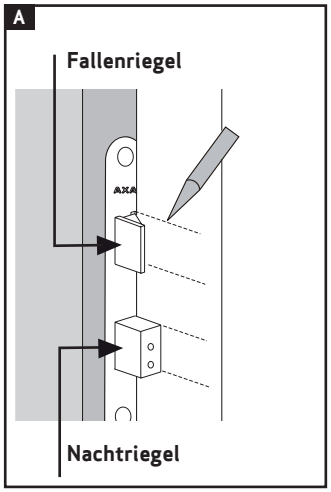

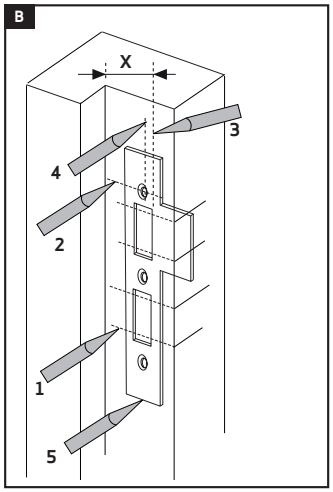

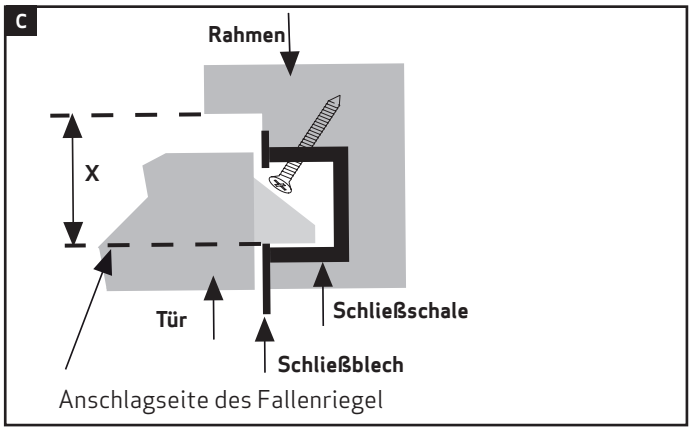

Wenn Sie selbst einen Ausdruck erstellen, um die Bohrschablone (siehe Rückseite) zu verwenden, überprüfen Sie bitte, ob die Länge dieser Linie genau 20 cm beträgt.

37-282.4 (10-14)



AXA HOME/SECURITY

DE

SKG

POLITIE KEURMERK VEILIG WONEN

Sicherheits-schließschale 7420 en 7421

6 Setzen Sie die Bohrschablone an und markieren Sie die Mitte der Bohrlöcher. Bohren Sie die Löcher von Ø 25 mm und einer Tiefe von 26 mm.

7 Hacke/steche die Holzreste zwischen den Bohrlöchern mit einem Meißel weg.

8 Entfernen Sie nun den markierten Teil der Schließblech bis zu einer Tiefe von 2 mm.

9 Befestigen Sie die Schließblech mit 2 Schrauben (4,0 x 45 mm). Verwenden Sie dazu die Bohrlöcher ①. Achte darauf, dass diese schräg eingesetzten Schrauben in den dicken Teil des Rahmens gelangen (Abb. **C**) und **E**).

10 Setzen Sie die Schließblech ein und befestigen Sie sie mit 2 Schrauben (4,0 x 45 mm).

11 Überprüfen Sie, ob die Tür richtig schließt und ob die Riegel nicht klemmen. Gegebenenfalls achjustieren (Abb. **F**). Falte die Lasche der Verschlussplatte um (Abb. **G**).

D

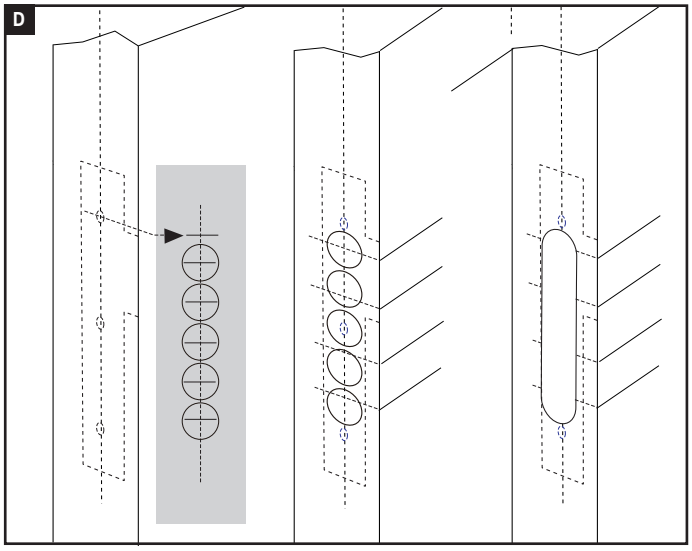

F Lösen Sie die beiden Schrauben; dieser Teil lässt sich dann um maximal 4 mm verschieben.

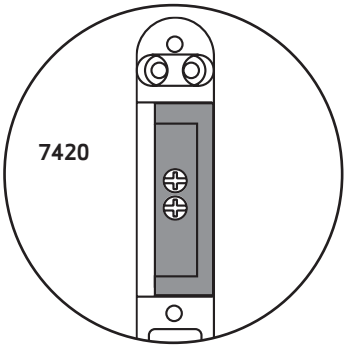

E

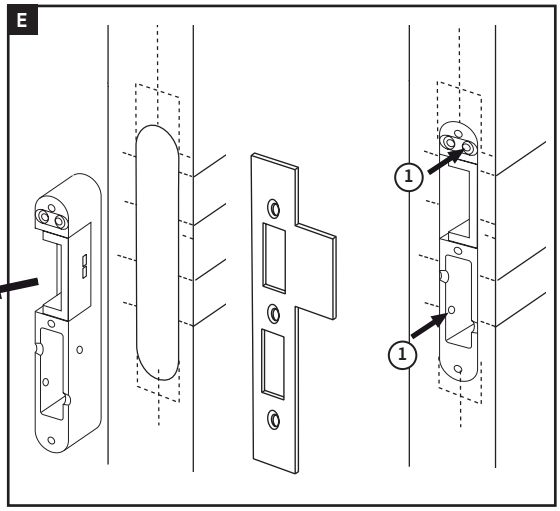

G

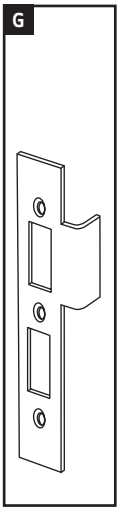

F Lösen Sie die Schraube; dieses Teil lässt sich dann um maximal 4 mm verschieben.

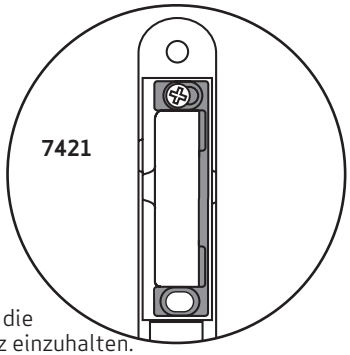

E

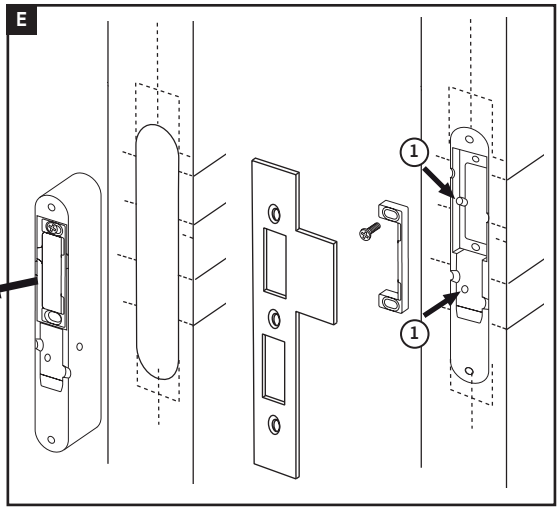

G

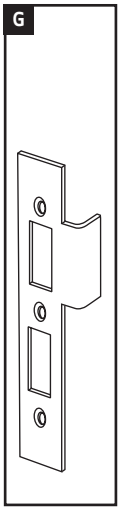

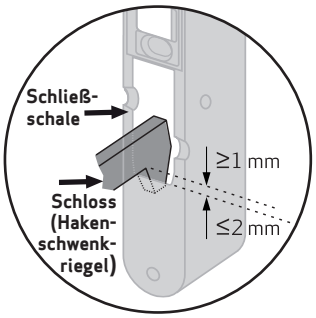

Bei der Montage des **Schlosses** 7421/7426 ist die oben angegebene Toleranz einzuhalten.

Bohrschablone

7420 7421

Ø 25