37-254.4 (01-11)
Allegion NL B.V. - Energiestraat 2 - 3903 AV Veenendaal - Nederland - info.axa.home@allegion.com - axahomesecurity.com



AXA HOME/SECURITY

DE

Zusatzschloss 3011

Informationen

Sie haben ein AXA-Qualitätsprodukt erworben. Für eine reibungslose Montage und ein einwandfreies Funktionieren dieses Produkts halten Sie sich bitte strikt an die nachfolgenden Anweisungen.

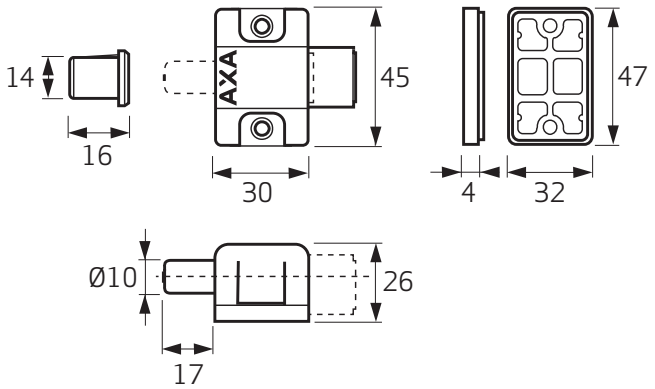

Einsatzbereich
Nach außen öffnende Fenster.

Montagewerkzeug (Empfehlung)
Maßband, (Akku-)Bohrmaschine, Schraubendreher, Bohrer Ø 2, 2,5 oder 3 und 14 mm, Ahle/Bleistift

Empfohlene Schrauben: 4,0 x 40 mm en 3,0 x 15 mm

Schraubendicke	Vorbohren von Nadelholz	Vorbohren von Laubholz
3,0 mm	Ø 2,0 mm	Ø 2,0 mm
4,0 mm	Ø 2,5 mm	Ø 3,0 mm

Montageort
Links oder rechts

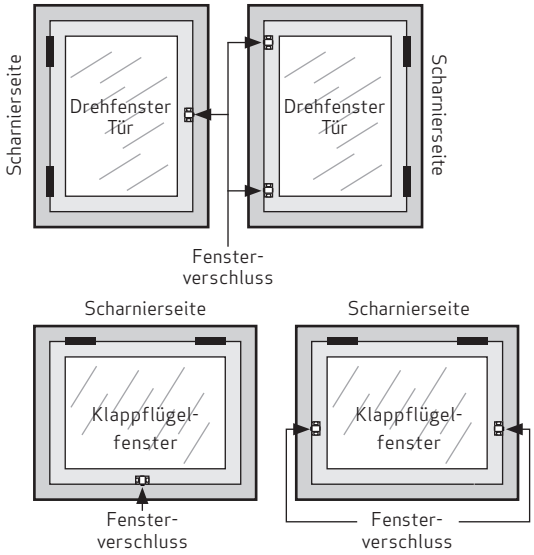

Mindestens erforderlicher Montageraum

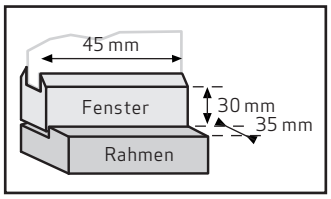

Betriebsanleitung

Öffnen
Stecken Sie den Schlüssel in das Schloss und drehen Sie ihn um ca. 60° nach links. Das Schloss springt auf.

Schließen
Drücken Sie das Schloss mit dem Zylinder zu. Dazu ist der Schlüssel nicht erforderlich.

Montageanleitung

1. Schließe das Fenster gut.
2. Setzen Sie das Schloss am Fenster an und halten Sie einen Abstand von 5 mm zwischen Fensterrahmen und Schloss ein (Abb. A).
3. Markiere die Schraubenlöcher am Schloss.
4. Schrauben Sie das Schloss mit Schrauben (4,0 x 40 mm) am Fenster fest.
5. Drücke auf den Zylinder, sodass der Mittelpunkt auf der Auflagefläche im Fensterrahmen eine kleine Delle hinterlässt.
6. Öffne das Fenster.
7. Bohren Sie genau an der Stelle der Delle mit einem Bohrer mit einem Durchmesser von Ø 14 mm ein 18 mm tiefes Loch.
8. Drücke die Schliessplatte in diese Öffnung.
9. Schrauben Sie die Schliessplatte mit einer Schraube (3,0 x 15 mm) am Fensterrahmen fest.

