Allegion NL B.V. - Energiestraat 2 - 3903 AV Veenendaal - Nederland - info.axa.home@allegion.com - axahomesecurity.com 37-278.4 (05-26)



AXA HOME/SECURITY

DE

Briefeinwurf

Informationen

Sie haben ein AXA-Qualitätsprodukt erworben. Für eine reibungslose Montage und ein einwandfreies Funktionieren dieses Produkts halten Sie sich bitte strikt an die nachfolgenden Anweisungen.

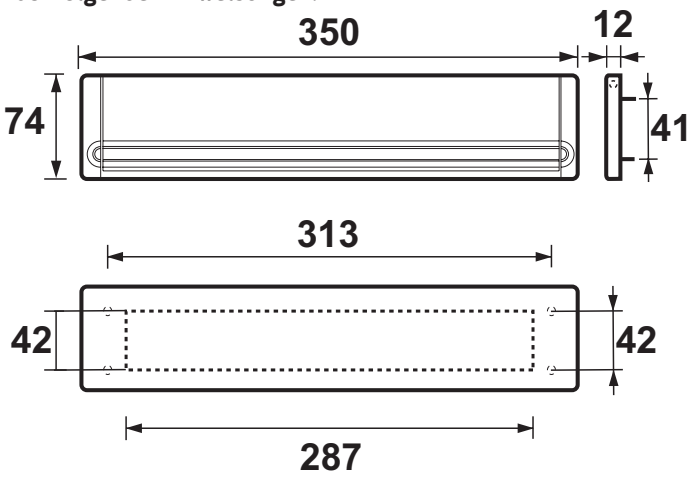

Montagewerkzeug (Empfehlung)
Schraubendreher, (Akku-)Bohrmaschine, Stichsäge, Bohrer Ø 2 mm, Ahle/Bleistift

Empfohlene Schrauben: 3,0 x 20 mm

Schraubendicke	Vorbohren von Nadelholz	Vorbohren von Laubholz
3,0 mm	Ø 2,0 mm	Ø 2,0 mm

Montageanleitung

1. Halten Sie an der Stelle, an der die Briefplatte angebracht werden soll, einen Schlitz mit einer Höhe von 50 mm und einer Breite von 290 mm bereit.
2. Setzen Sie die Briefplatte fest in den Schlitz ein, sodass sie bündig mit der Oberkante abschließt.
3. Markiere die Schraubenlöcher.
4. Befestigen Sie die Briefplatte mit Schrauben 3,0 x 20 mm.
5. Kleben Sie den gewünschten Namen mithilfe der mitgelieferten Klebebuchstaben auf das Namensschild.
6. Schieben Sie das Namensschild von der linken oder rechten Seite in die Aluminium Briefeinwurf (Abb. **A**).

